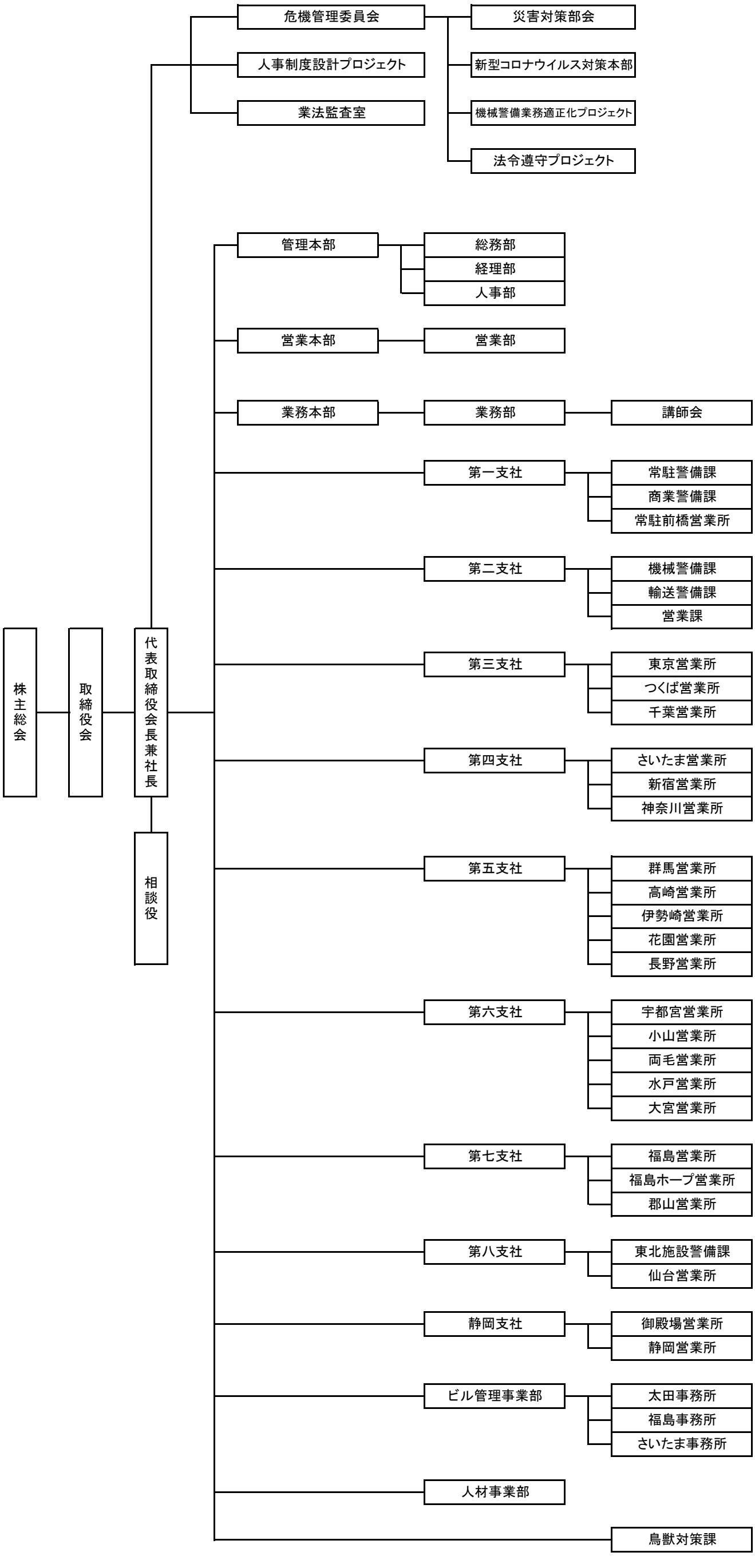株式会社シムックス 第48期組織図